Продукт информация

Wilo-TOP-Z

PBU	Большие циркуляционные насосы
Раздел каталога	Стандартные/одинарные насосы
Серия насоса	Wilo-TOP-Z
Внешний вид	
Причина публикации продукт-информации	Расширение ряда насосов серии TOP-Z

Содержание

1 Введение 3
2 Информация о насосе 3
2.1 Область применения 3
2.2 Преимущества 3
2.3 Руководство по выбору насоса 3
2.4 Типовое обозначение 3
2.5 Характеристики насосов 4
2.6 Сервисная информация 5
2.7 Поставка оборудования 5
2.8 Артикулы 6
2.9 Дополнительная информация 6

1 Введение

Насос TOP-Z 25/10 в исполнении 1~230В и 3~400/230В расширяет ряд насосов серии TOP-Z.

2 Информация о насосе

2.1 Область применения

Системы ГВС, отопления и напольного отопления

2.2 Преимущества

Стандартная комплектация
- Корпус насоса изготовлен из бронзы
- Термоизолирующий кожух
- Полная защита мотора со встроенным прерывателем цепи(только для 3~)
- Класс защиты IP 44
- Подвод электрокабеля к клеммной коробке с двух сторон

2.3 Руководство по выбору насоса

Без изменений.

2.4 Типовое обозначение

Wilo-TOP-Z 25/10

TOP =	Серия насоса
Z =	Насос для ГВС
25 =	Условный проход, мм
10 =	Макс. напор при Q=0

Насосы TOP-Z 25/10 и TOP-Z 30/10 имеют одинаковые гидравлические характеристики.

2.5 Характеристики насосов

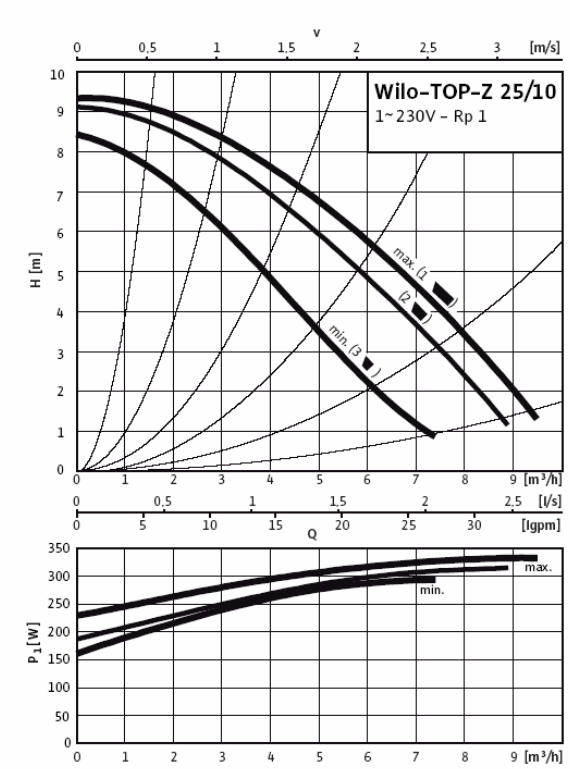

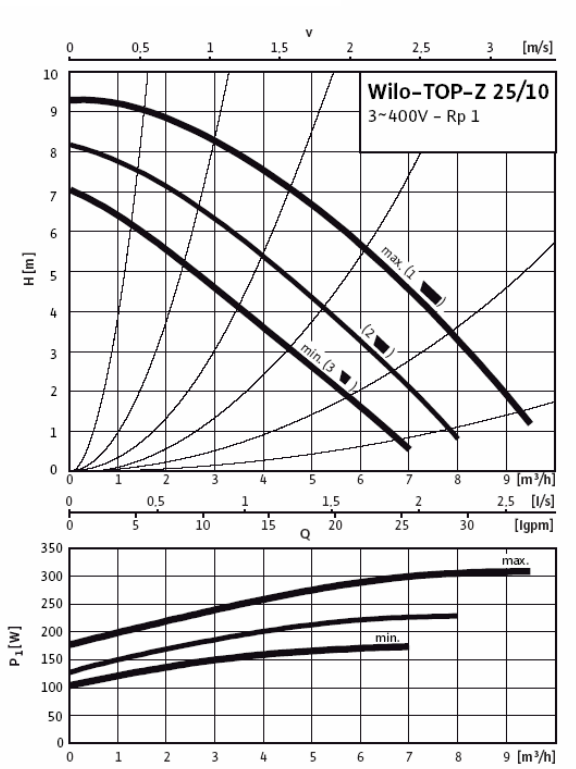

Электрические данные

	Номин. мощность мотора	Ступень/ Частота вращения	Потребляемая электрическая мощность	Ток при		
				1 ~ 230 В	3 ~ 230 В	3 ~ 400 В
	P2	n	P1	Imax		
	[Вт]	[об/мин]	[Вт]	[A]		
TOP-Z 25/10 (3 ~)	180	1 max. 2700 2 2400 3 min. 2000	175 - 310 125 – 230 100 - 175	-	1.33 0.74 0.55	0.77 0.43 0.32
TOP-Z 25/10 (1 ~)	180	1 max. 2800 2 2600 3 min. 2400	210 - 335 170 – 315 150 - 295	1.62 1.58 1.51	-	-

Размеры

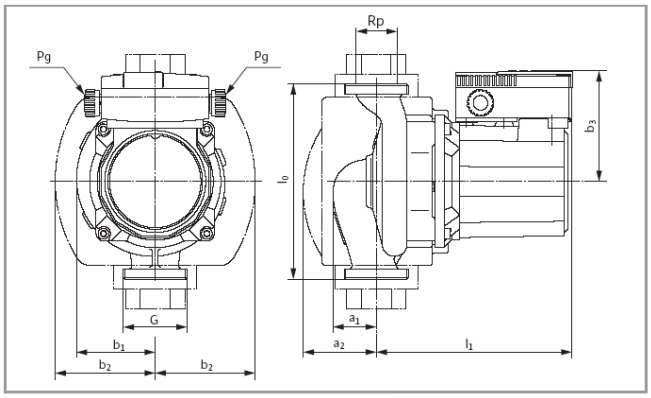

	Подсоед. к трубопроводу/ Условный проход	Резьба	Размеры насоса							Вес прим.
TOP-Z25/10	[Rp/DN]	G	l_0	a_1	a_2	l_1	b_1	b_2	b_3	PN 6/10
	-	-	[мм]							[кг]
	Rp 1	G 1¼	180	52	72.5	171.5	68.5	92	102	6.7

2.6 Сервисная информация

Насос TOP-Z 25/10 расширяет насосный ряд серии TOP-Z.
Насосы TOP-Z 25/10 и TOP-Z 30/10 имеют одинаковые моторы, рабочие колеса и термоизолирующие кожухи

2.7 Поставка оборудования

Сентябрь 2006.

2.8 Артикулы

Wilo-TOP-Z				
Тип **PN 10**	Монтажная длина l_0 мм	Подсоед. к трубопро-воду	Вес прим. кг	Артикул
TOP-Z25/10 EM	180	Rp 1	7.3	**2 061 964**
TOP-Z25/10 DM	180	Rp 1	7.3	**2 061 965**

2.9 Дополнительная информация

Принадлежности:

Для насоса с однофазным двигателем 1~230V:
Wilo-SK 602/SK 622 для полной защиты мотора (WSK)
Wilo-Protect-Modul C Typ 32-52 EM (1~230V)

Для насоса с трехфазным мотором 3~400V:
Wilo-Protect-Modul C Typ 32-52 DM (3~230V)

Комплект резьбового соединения (MS) R 1a/Ø 28i x G 1½ i
1 комплект: Артикул 112 047 195
24 комплекта: Артикул 112 047 596