Продукт-информация

Wilo-Multivert MVI 95

PBU	Водоснабжение
Раздел каталога	Центробежные насосы высокого давления
Серия	Wilo-Multivert MVI 95
Внешний вид	
Причина выхода продукт-информации	Расширение модельного ряда

Содержание

Сопроводительное письмо..... 4

Продукт-информация..... 5

1 Сопроводительное письмо

Данная брошюра содержит техническую информацию по насосам серии MVI 95, которые появились в марте 2006 г. Эти насосы расширяют модельный ряд насосов MVI 70, выпущенный в марте 2005 г.
Насосы MVI95 имеют подачу до 140 м^3/ч и макс. напор до 150 м. Как и насосы MVI 70 эти модели оснащены фонарем, начиная от 15 кВт, и картриджным торцовым уплотнением.

Благодаря серии MVI95 модельный ряд WILO теперь охватывает тот же диапазон, что и GRUNDFOS (CR 90) и LOWARA (SV92).

Насосы изготовлены из нержавеющей стали 304 и рассчитаны на частоту электросети 50 Гц.

2 Преимущества

- Диапазон подач до 140 м^3/ч
- Стандартные моторы
- Все модели оснащены картриджным торцовым уплотнением
- КПД до 78%
- Простое обслуживание:
  - Картриджное торцовое уплотнение существует для всех моделей
  - Замену торцового уплотнения без демонтажа насоса должен производить сборщик или оператор

- Фонарь:
  - Существует для всех моделей > 11 кВт

3 Обозначение

MVI 9502 / 1N - 1 / 16 / E / 1 - 400 - 50 - 2 / OEM / XX / B

- **B** – **Технический индекс**
- **XX** – **Технический код**
- **OEM** – **OEM клиент**
- **2** – **2 – 2-х полюсн.**
  4 – 4-х полюсн.
- **50** – **50 – 50 Гц**
  60 – 60 Гц
- **400** – **3-400-50 = 230/400 В при P2>4 кВт**
  3-400-50 = 400 В при P2>5,5 кВт
  3-230-50 = 230/400 В при P2>5,5 кВт
  1-230-50 = для однофазн. исп. 50 Гц
  3-380-60 = 220-254/380-440 В при P2>4 кВт
  3-380-60 = 380-440 В при P2>5,5 кВт
  3-220-60 = 220-254/380-440 В при P2>5,5 кВт
  1-220-60 = для однофазн. исп. 60 Гц
  3-460-60 = 220-265/380-460 В при P2>4 кВт
- **1** – **1 = однофазный**
  3 = трехфазный
  ничего = без мотора
- **E** – **E = утвержденный насос KTW/WRC – 90°C с упл. кольцами из Витона**
  V = неутвержденный насос KTW/WRC – 90°C с упл. кольцами из Витона
- **16** – **16 = овальные фланцы PN 16**
  25 = круглые фланцы PN 25
  P = соединение Victaulic
- **1** – **1 = inox 304 (нерж. сталь 304)**
  2 = inox 316 (нерж. сталь 316L)
  3 = corps GJL-250 + hydraulique inox 304
  (корпус насоса из GJL-250 + гидравл. нерж. ст. 304)
- **N** – **N = стандартизированный мотор**
- **1** – **Число подрезанных рабочих колес**
- **9** – **Общее число рабочих колес**
- **50** – **Номинальная подача, 50 Гц, 2-х пол.**
- **MVI** – **Название серии**

тип 80 Salmson = тип 70 Wilo
тип 100 Salmson = тип 95 Wilo

4 Характеристики

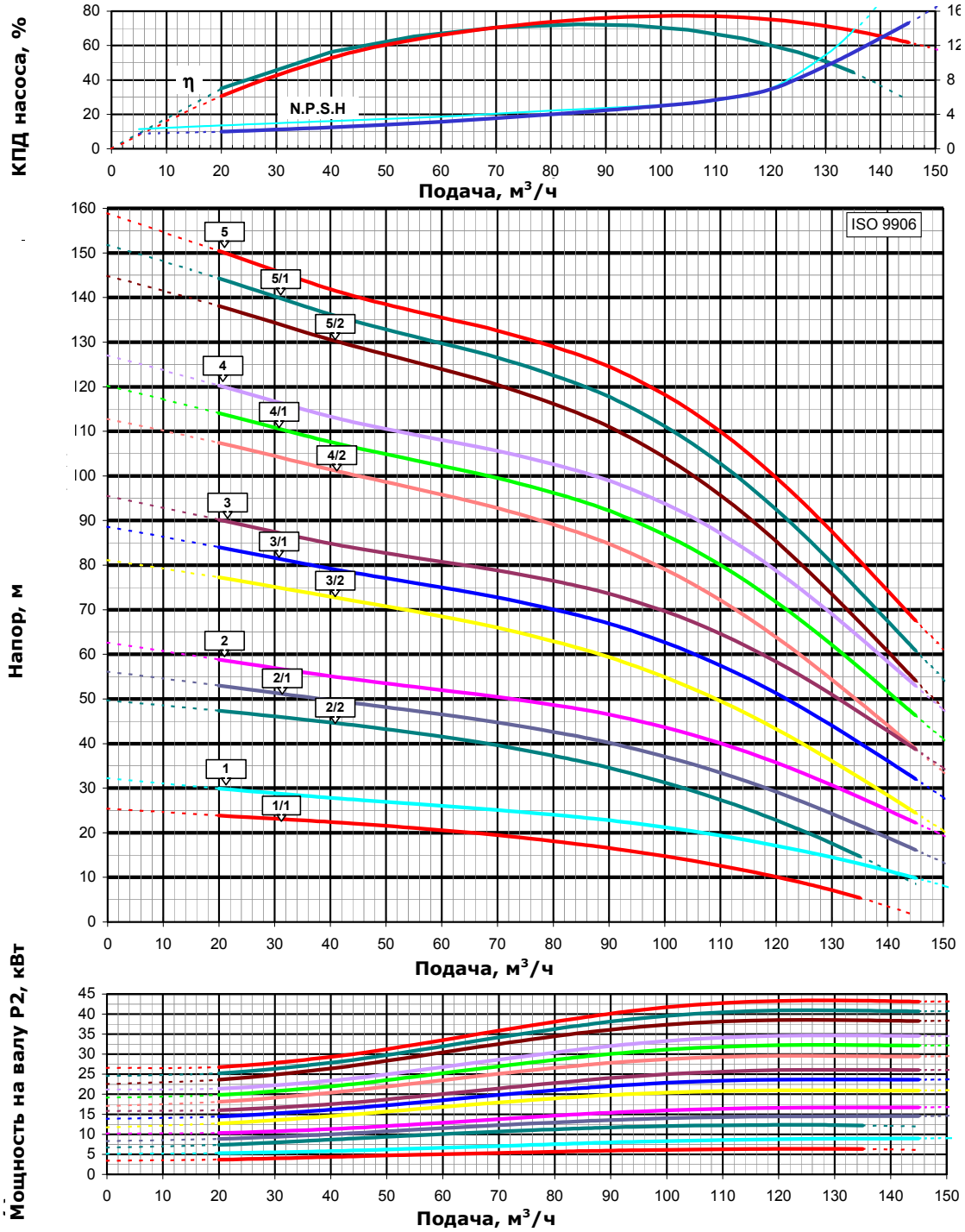

5 Материалы

Корпус насоса	GJL 250 или GJL 250 + катафорезное п.
Верхний фланец	X 2 Cr Ni Mo 17.12.2
Корпус ступени диффузора*	X 2 Cr Ni Mo 17.12.2
Корпус подшипника ступени диффузора	X 2 Cr Ni Mo 17.12.2
Втулка под торц. упл.	X 2 Cr Ni Mo 17.12.2
Втулка	X 5 Cr Ni 18.10
Рабочее колесо	G X 5 Cr Ni Mo 19.11.2 – CF8M
Коническая втулка рабочего колеса	X 2 Cr Ni Mo 17.12.2
Гайка рабочего колеса	X 2 Cr Ni Mo 17.12.2
Коническая шайба рабочего колеса	X 17 Cr Ni 16.2
Съемное горловое кольцо рабочего колеса	PTFE
Вал насоса	X 17 Cr Ni 16.2
Распорная деталь для торц. упл.	X 2 Cr Ni Mo 17.12.2
Конец вала (шайб.) в насосе	X 2 Cr Ni Mo 17.12.2
Конец вала (винт.) в насосе	X 2 Cr Ni Mo 17.12.2
Заглушки	X 2 Cr Ni Mo 17.12.2
Втулка вала для нижнего или промежуточного подшипника	нержавеющий карбид вольфрама
Фонарь	GJL-250
Муфты	GJL 250 или GJL 250 + краска
Демпфер муфты	полиуретан
Уплотнительное кольцо	EPDM

6 Габаритные размеры и д**анные электромотора**

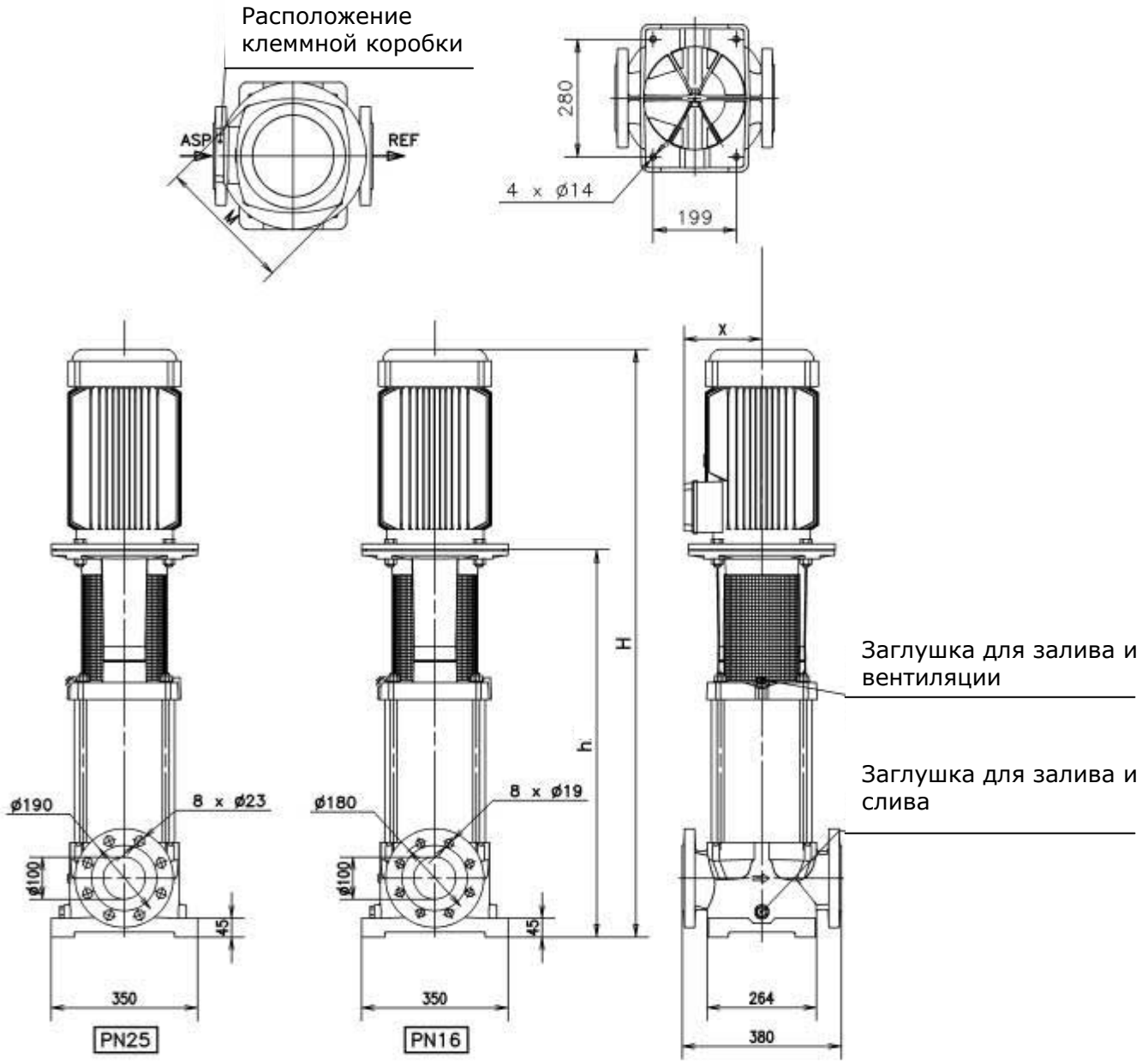

		KW	Motor Flange	I Maxi A 400V (A)	Db level	N° of Standard Impeller	N° of Cut Impeller	H mm	H2 mm	M mm	X mm	Net Weight (Without Packaging)	Gross Weight (With Packaging)
PN 16													
4082533	MVI9501/1-3/16/E/3-400-50-2	7,5	FF265	13,8	70	0	1	932,5	572	279	182	115	145
4082534	MVI9501-3/16/E/3-400-50-2	9	FF265	17	70	1	0	967,5	572	280	182	125,0	155
4082536	MVI9502/2-3/16/E/3-400-50-2	15	FF300	26,5	75	0	2	1259	783	325	208	170,0	192
4082537	MVI9502/1-3/16/E/3-400-50-2	15	FF300	26,5	75	1	1	1259	783	325	208	170,0	192
4082538	MVI9502-3/16/E/3-400-50-2	18,5	FF300	32,2	78	2	0	1278	783	325	235	185,0	207
4082539	MVI9503/2-3/16/E/3-400-50-2	22	FF300	38,1	78	1	2	1400	881	370	249	212,5	234,5
4082540	MVI9503/1-3/16/E/3-400-50-2	30	FF350	53	80	2	1	1480	881	415	255	259,5	281,5
4082541	MVI9503-3/16/E/3-400-50-2	30	FF350	53	80	3	0	1480	881	415	255	259,5	281,5
4082542	MVI9504/2-3/16/E/3-400-50-2	30	FF350	53	80	2	2	1578	979	415	255	264,5	314,5
4082543	MVI9504/1-3/16/E/3-400-50-2	37	FF350	64,5	80	3	1	1600	979	415	275	286,5	336,5
4082544	MVI9504-3/16/E/3-400-50-2	37	FF350	64,5	80	4	0	1600	979	415	275	286,5	336,5
PN 25													
4082560	MVI9501/1-3/25/E/3-400-50-2	7,5	FF265	13,8	70	0	1	932,5	572	279	182	126,0	145
4082561	MVI9501-3/25/E/3-400-50-2	9	FF265	17	70	1	0	967,5	572	280	182	136,0	155
4082563	MVI9502/2-3/25/E/3-400-50-2	15	FF300	26,5	75	0	2	1259	783	325	208	170,0	192
4082564	MVI9502/1-3/25/E/3-400-50-2	15	FF300	26,5	75	1	1	1259	783	325	208	170,0	192
4082565	MVI9502-3/25/E/3-400-50-2	18,5	FF300	32,2	78	2	0	1278	783	325	235	185,0	207
4082566	MVI9503/2-3/25/E/3-400-50-2	22	FF300	38,1	78	1	2	1400	881	370	249	212,5	234,5
4082567	MVI9503/1-3/25/E/3-400-50-2	30	FF350	53	80	2	1	1480	881	415	255	259,5	281,5
4082568	MVI9503-3/25/E/3-400-50-2	30	FF350	53	80	3	0	1480	881	415	255	259,5	281,5
4082569	MVI9504/2-3/25/E/3-400-50-2	30	FF350	53	80	2	2	1578	979	415	255	264,5	314,5
4082570	MVI9504/1-3/25/E/3-400-50-2	37	FF350	64,5	80	3	1	1600	979	415	275	286,5	336,5
4082571	MVI9504-3/25/E/3-400-50-2	37	FF350	64,5	80	4	0	1600	979	415	275	286,5	336,5
4082572	MVI9505/2-3/25/E/3-400-50-2	45	FF400	79	80	3	2	1704	1077	456	275	321,0	371
4082573	MVI9505/1-3/25/E/3-400-50-2	45	FF400	79	80	4	1	1704	1077	456	275	321,0	371
4082574	MVI9505-3/25/E/3-400-50-2	45	FF400	79	80	5	0	1704	1077	456	275	321,0	371

7 Технические данные

Электрическая часть
Стандартный мотор
Частота/напряжение:
3~50 Гц: 3~400 В +/-6%
Класс изоляции: F
Степень защиты: IP 55

Гидравлическая часть
Вертикальный многоступенчатый насос, нормальновсасывающий
Макс. давление: 25 бар
Макс. давление на входе: 10 бар
Температура: от -15 до 120°C
Перекачиваемая жидкость: неагрессивная среда
Кинематическая вязкость: от 1 до 50 сСт (от 0,01 Ст до 0,5 Ст)
Плотность: <1,03 кг/дм^3 стандартно
pH: от 6,5 до 9,5
Размер частиц: 0,5 мм макс. концентрация: 40 г/м^3
Присадки: гликоль MEG – MPGG: 40% макс.
Гигрометрия (уровень влажности): 95% макс.