JUMO GmbH & Co. KG
P.O. Box 1209
D-36039 Fulda, Germany
Telefon: +49 661 6003-321
Fax: +49 661 6003-9695
E-Mail: mail@jumo.net
Web: www.jumo.net

ООО «СтройПромИмпорт»
Адрес: 603079,г. Нижний Новгород
Московское шоссе, 181, офис 6.
тел.: (831) 279-98-35, e-mail: info@stpi.ru

JUMO Etemp B

Ввинчивающийся термометр сопротивления с присоединительной головкой формы B

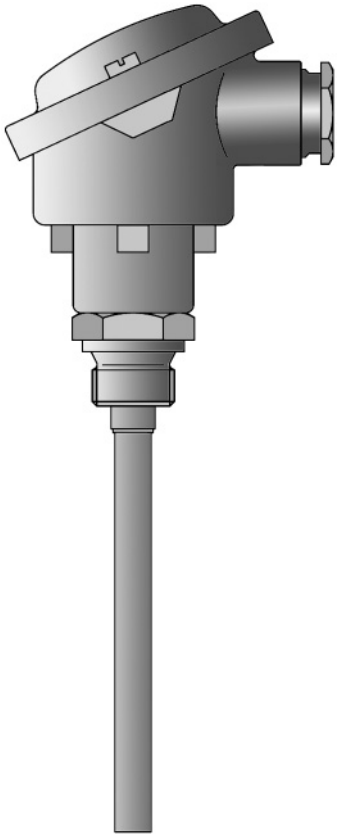

- **Для температур -50…+400 °C**
- **С несменной измерительной частью**
- **Одинарные и сдвоенные термометры сопротивления**
- **Присоединительная головка формы B или BUZ**
- **Поставляются с измерительными преобразователями**

Ввинчивающийся термометр сопротивления используется преимущественно для измерения температуры жидких и газообразных сред. Надёжная герметичность такой конструктивной формы как при вакуумметрическом, так и при избыточном давлении является важным критерием при выборе. Областью применения, в частности, являются климатическая, холодильная и нагревательная техника, печестроение и приборостроение.

Присоединительная головка может использоваться при температуре окружающей среды до +100 °C. Наряду со стандартной присоединительной головкой формы B поставляется также форма BUZ.

В измерительной части стандартно используется температурный сенсор Pt100 согласно DIN EN 60751 класса B с двухпроводной схемой подключения, возможны также исполнения с Pt500 и Pt1000. Также подключение может быть выполнено по черырёхпроводной схеме. В качестве опции в присоединительную головку может быть вмонтирован измерительный преобразователь.

Технические данные

Присоединительная головка	Форма B DIN EN 50446, литьё Al под давлением, M20x1,5; степень защиты IP65, температура окружающей среды -40…+100 °C
	Форма BUZ, литьё Al под давлением, M20x1,5; степень защиты IP65, температура окружающей среды -40…+100 °C
	Внимание: при использовании измерительного преобразователя температура окружающей среды должна быть ниже (типовой лист 70.7010, 70.7060 и 70.7030)
Подключение к процессу	Резьба, нержавеющая сталь 1.4571
Защитная трубка	Нержавеющая сталь 1.4571, ∅6 мм, ∅8 мм
Измерительная часть	Температурный сенсор Pt100 DIN EN 60751, кл. B, подключение по двухпроводной схеме, наконечник жёстко установлен
Время отклика	$t_{0,5}$ = 5 с, $t_{0,9}$ = 14 с, в воде 0,4 м/с; ∅6 мм
Измерительный преобразователь	Аналоговый измерительный преобразователь, выход 4…20 мА, типовой лист 70.7030
	Аналоговый измерительный преобразователь, выход 0…10 В, стандарт типовой лист 70.7030
	Программируемый измерительный преобразователь, выход 4…20 мА/20…4 мА, типовой лист 70.7010
Принадлежности	Защитная гильза, смотри типовой лист 90.9710 (90.9721)

Размеры

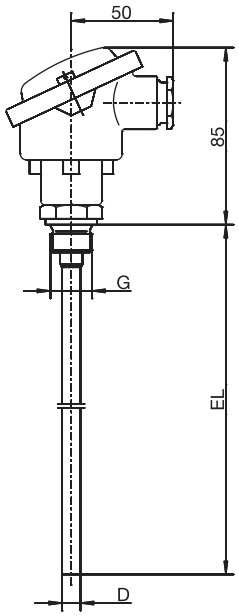

Тип 902023/10

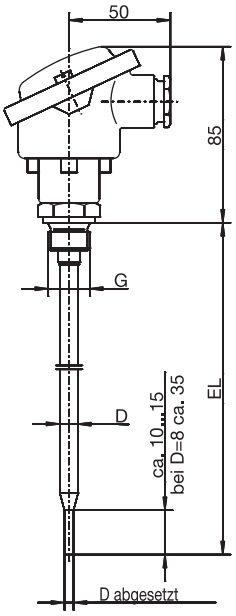

Тип 902023/11

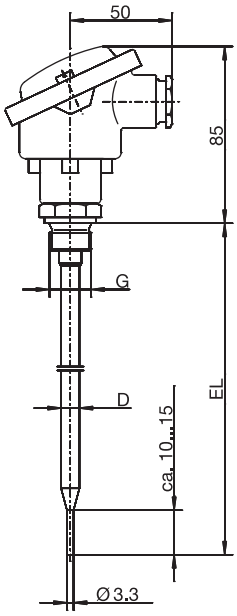

Тип 902023/31

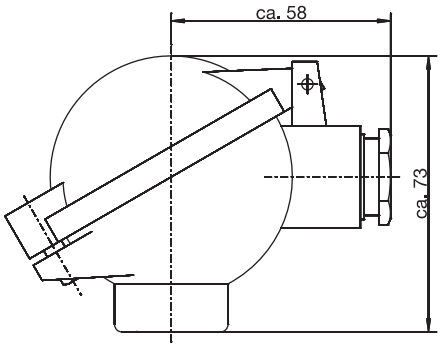

Присоединительная головка формы BUZ, опция 320

Данные для заказа: Ввинчивающийся термометр сопротивления с присоединительной головкой формы B

(1) Основное исполнение

			902023/10	**JUMO Etemp B** Ввинчивающийся термометр сопротивления с присоединительной головкой формы B и прямой защитной трубкой
			902023/11	**JUMO Etemp B** Ввинчивающийся термометр сопротивления с присоединительной головкой формы B и с сужающейся защитной трубкой (при ∅6 мм на ∅3,8 мм/при ∅8 мм на ∅6 мм)
			902023/11	**JUMO Etemp B** Ввинчивающийся термометр сопротивления с присоединительной головкой формы B и сужающейся защитной трубкой для измерения температуры воздуха

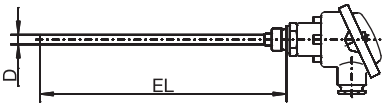

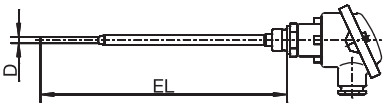

				(2) Рабочая температура в °C
X	X	X	380	-50...+200 °C (стандарт)
X	X		386	-50...+260 °C
X	X		402	-50...+400 °C
X	X		647	-20...+150 °C (только в сочетании с классом B и 1xPt100 по двухпроводной схеме)
				(3) Измерительная часть
X	X	X	1003	1 x Pt100 по 2-х проводной схеме присоединения
X	X	X	1011	1 x Pt100 по 4-х проводной схеме присоединения
X	X	X	2003	2 x Pt100 по 2-х проводной схеме присоединения
				(4) Класс точности согласно DIN EN 60751
X	X	X	1	Класс B (стандарт)
X	X	X	2	Класс A
X	X	X	3	Класс AA (1/3 DIN B)
				(5) Диаметр защитной трубки D в мм
X	X	X	6	∅6 мм
X	X		8	∅8 мм
				(6) Монтажная длина EL в мм (EL 50…1000 мм)
X	X		50	50 мм
X	X	X	100	100 мм
X	X	X	200	200 мм
X	X	X	...	данные в виде текста (шаг 50 мм)
				(7) Подключение к процессу
X	X	X	102	резьбовое присоединение G 1/4
X	X	X	103	резьбовое присоединение G 3/8
X	X	X	104	резьбовое присоединение G 1/2
X	X	X	126	резьбовое присоединение M 18x1,5
X	X	X	128	резьбовое присоединение M 20x1,5
X	X	X	144	резьбовое присоединение 1/2-14NPT
				(8) Дополнительные опции
X	X	X	000	нет
X	X	X	320	присоединительная головка формы BUZ
X	X	X	330	1 x аналоговый измерительный преобразователь, выход 4…20 мА[1], типовой лист 70.7030
X	X	X	331	1 x программируемый измерительный преобразователь, выход 4…20 мА[2], типовой лист 70.7010
X	X	X	333	1 x аналоговый измерительный преобразователь, выход 0…10 В[1], типовой лист 70.7030

[1] диапазон измерений в виде текста
[2] диапазон измерений и сигнал на выходе в виде тексте

	(1)		(2)		(3)		(4)		(5)		(6)		(7)		(8)	
Код заказа		-		-		-		-		-		-		/		, ...[1]
Пример заказа	902023/10		380		1003		1		6		100		104		000	

1. Дополнительные опции указываются друг за другом и разделяются запятыми.

Поставки со склада в Германии:

(1)		(2)		(3)		(4)		(5)		(6)		(7)		(8)	Складской №
	-		-		-		-		-		-		/		
902023/10	-	380	-	1003	-	1	-	6	-	100	-	104	/	000	90/00543945
902023/10	-	380	-	1003	-	1	-	6	-	150	-	104	/	000	90/00542800
902023/10	-	380	-	1003	-	1	-	6	-	300	-	104	/	000	90/00542801
902023/10	-	402	-	1003	-	1	-	6	-	100	-	104	/	000	90/00543946
902023/10	-	402	-	1003	-	1	-	6	-	150	-	104	/	000	90/00542802
902023/10	-	402	-	1003	-	1	-	6	-	300	-	104	/	000	90/00542803
902023/10	-	402	-	1003	-	1	-	6	-	100	-	104	/	331(0...100 °C)	90/00544265
902023/31	-	380	-	1003	-	1	-	6	-	250	-	104	/	000	90/00542804